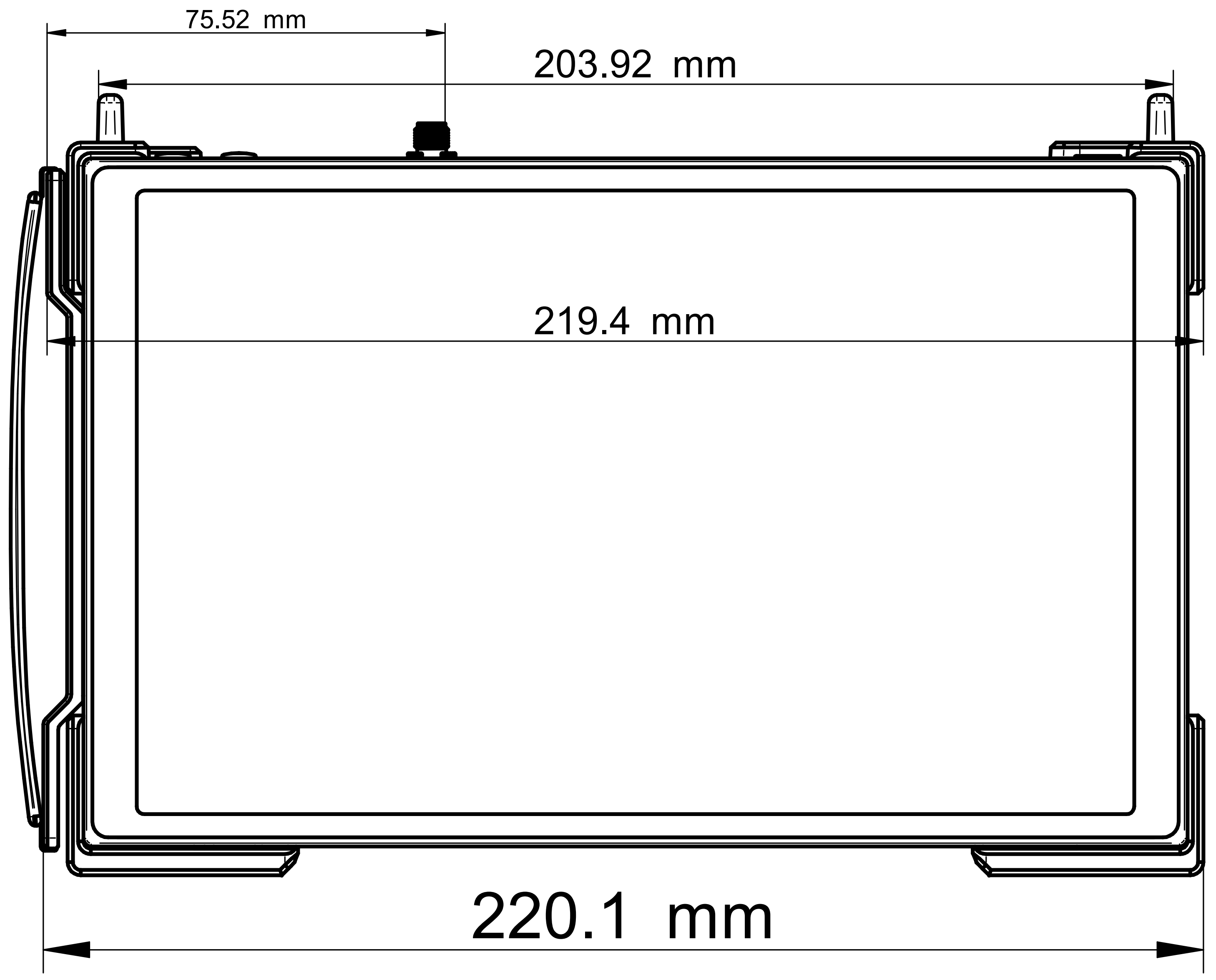
75.52 mm
203.92 mm
219.4 mm
220.1 mm

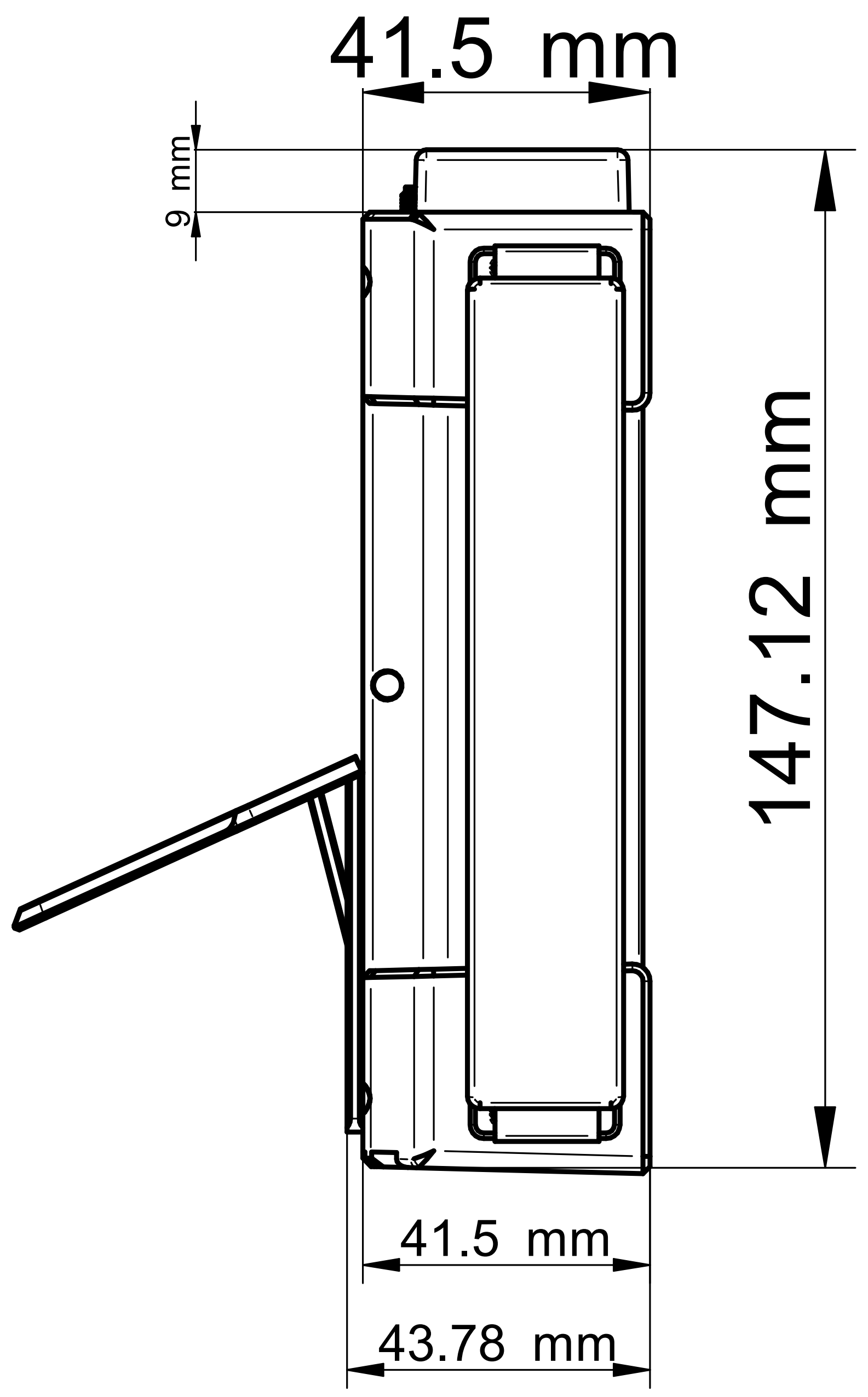
41.5 mm
9 mm
147.12 mm
41.5 mm
43.78 mm

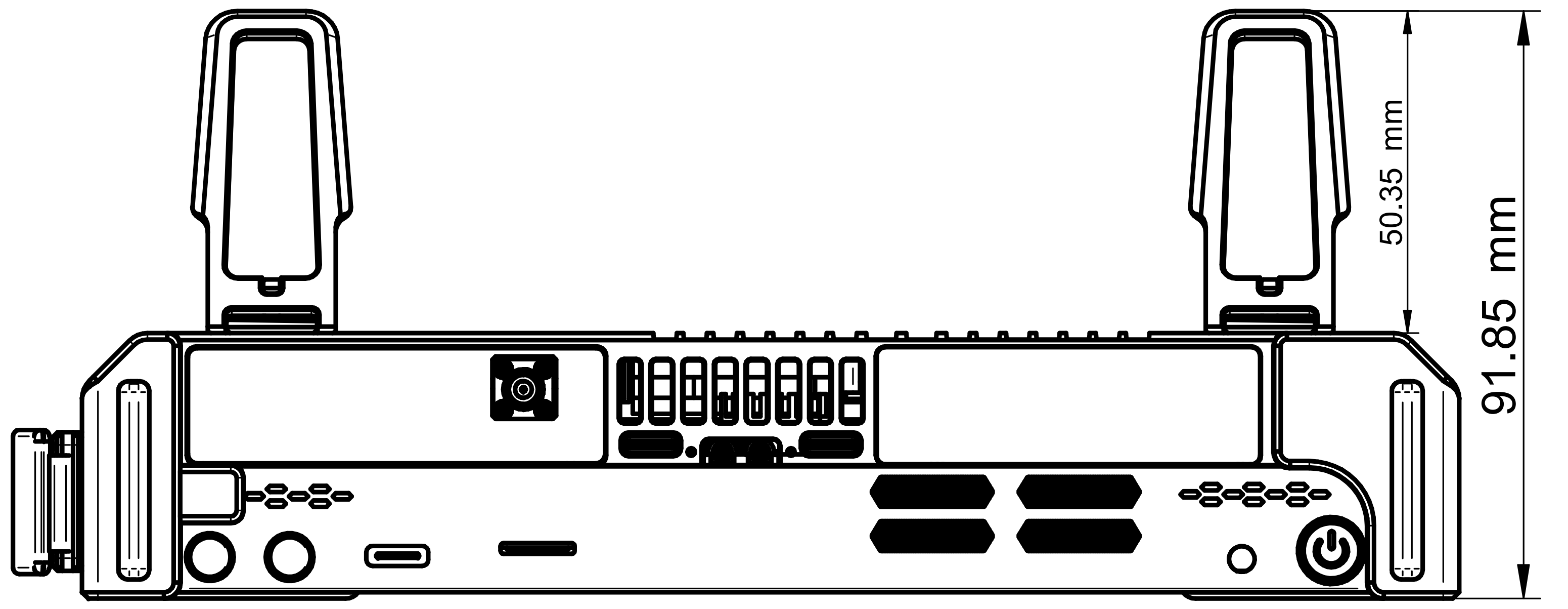
50.35 mm
91.85 mm

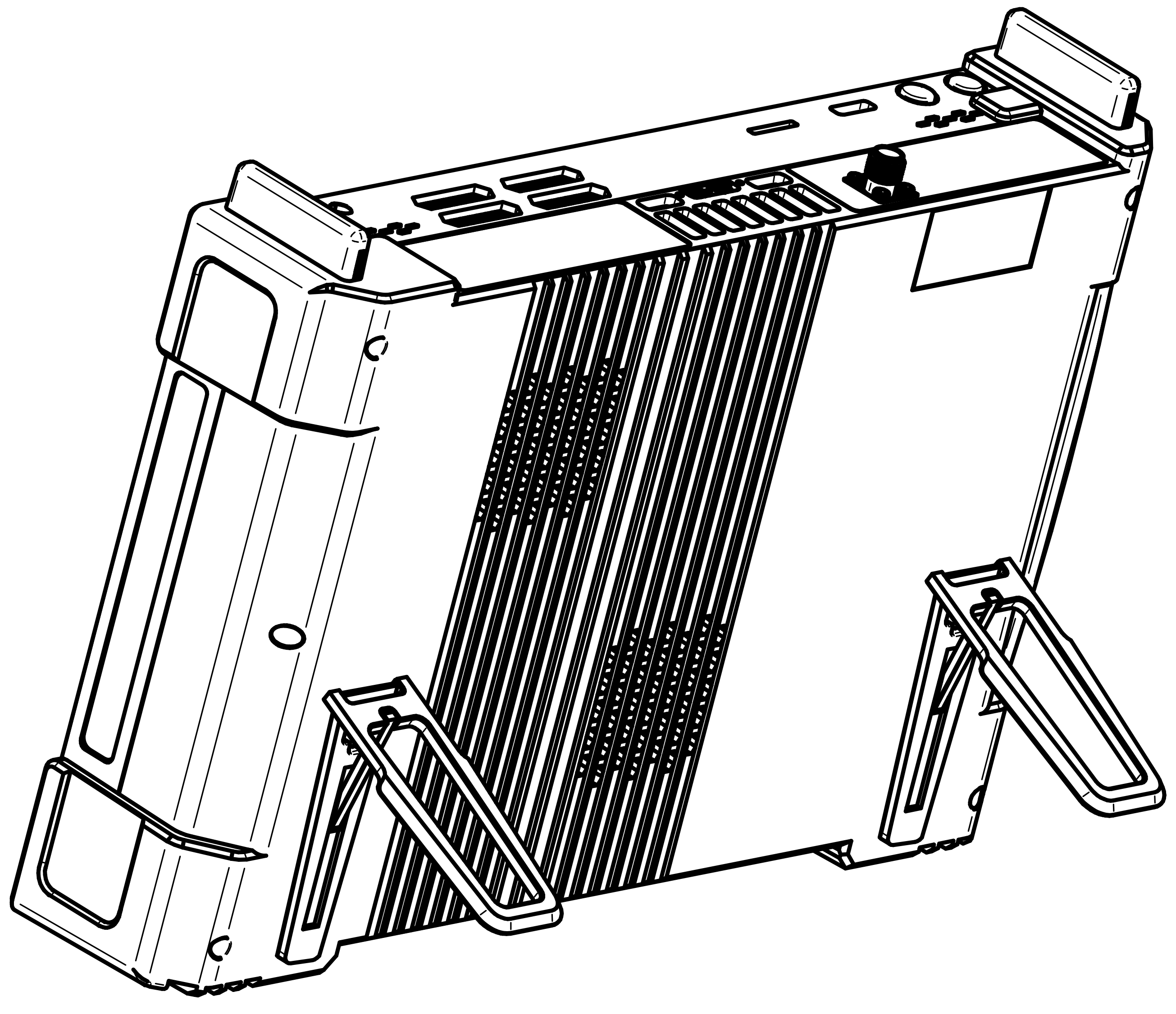

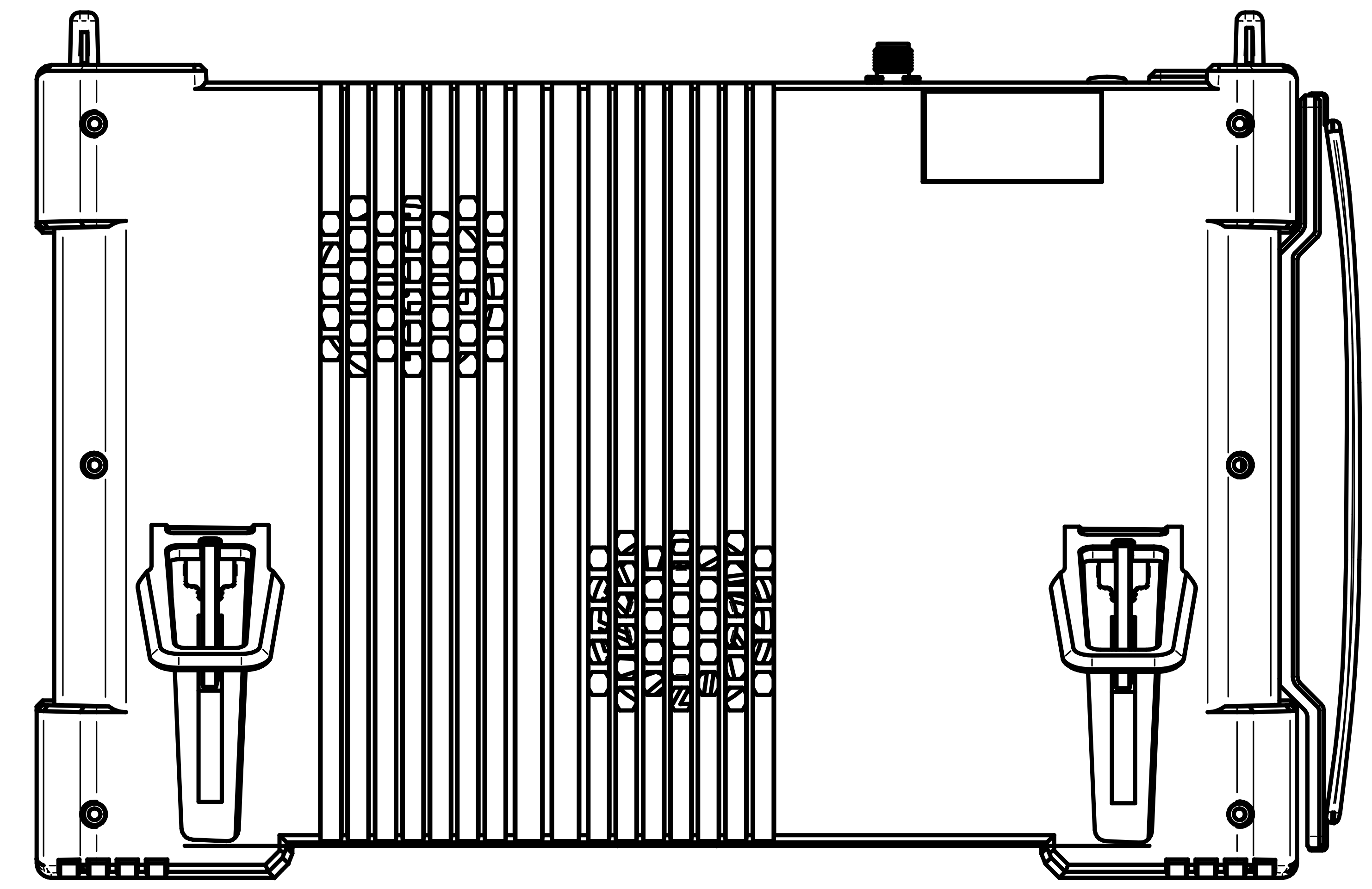

零件代号
借(通)用件登记
旧底图总号
底 图 总 号
签　字
日　期

GstarCAD 浩辰

标记	处数	分区	更改文件号	签名	年月日	阶 段 标 记	质量	比例
设计			标准化				0.000 g	1:1
校核			工艺					
主管设计			审核					
			批准			共 张　第 张	版本	替代